CONFIGURAÇÃO DE PENAS P/ PLOTAGEM

COR		ESP.
1	07	0,1
2	07	0,2
3	07	0,3
4	07	0,4
5	07	0,5
6	07	0,6
7	07	0,25
8	07	0,09
9	07	0,15
140	140	0,18
162	162	0,15

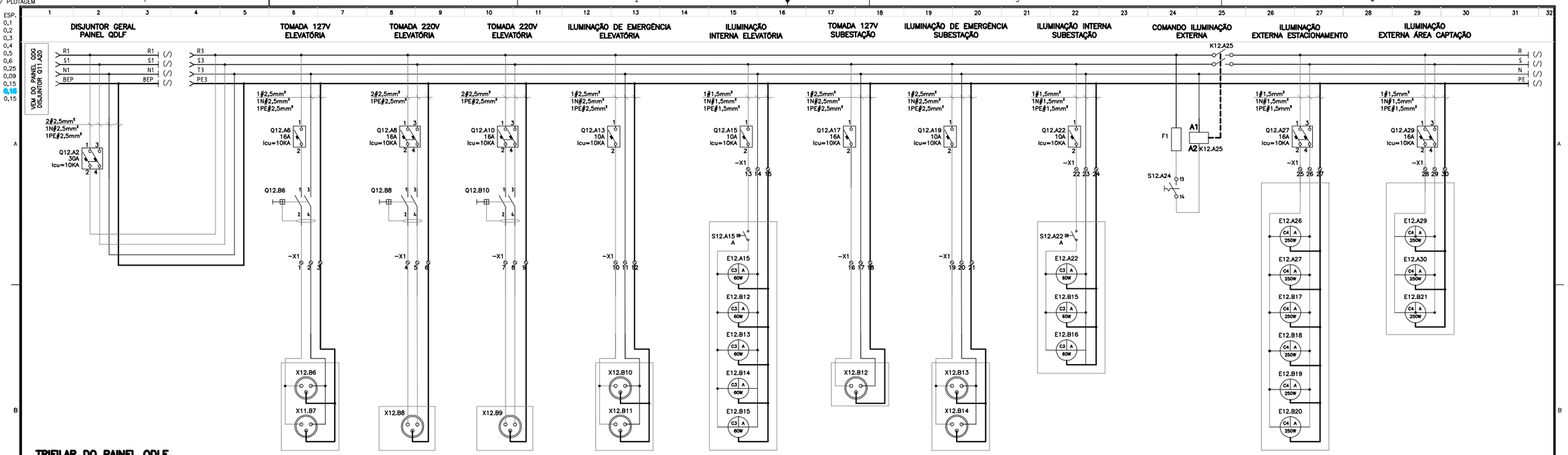

TRIFILAR DO PAINEL QDLF

SEM ESCALA

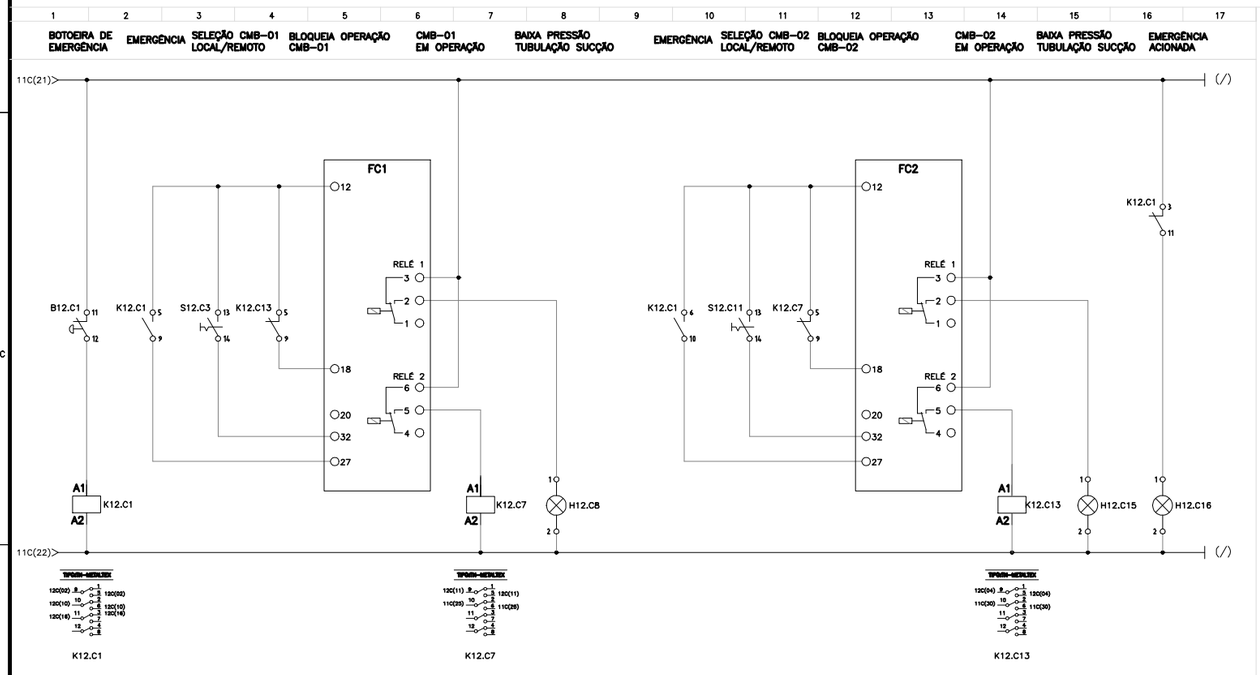

DIAGRAMA DE COMANDO DOS INVERSORES DE FREQUÊNCIA FC1 E FC2

SEM ESCALA

M	TIPO DO COMPONENTE	EXEMPLOS
A	Conjuntos e subconjuntos	Equipamentos laser e maser, combinações diversas
B	Conversores de Grandezas não elétricas em elétricas e vice–versa	Conversores de medição, sensores termoelétricos, celulas fotoelétricas, dinamômetros, cristais de quartzo, transdutores, alto–falantes
C	Capacitores	
D	Elementos binários, dispositivos armazenadores	Elementos combinativos, linhas de retardamento, elementos mono e biestáveis, rolos de armazenagem, registradores gravadores magnéticos em fita, gravadores de discos
E	Diversos	Equipamentos de iluminação, aquecimento e outros que não estão aqui relacionados
F	Dispositivos de proteção	Fusíveis, pára–raios de linhas, bloqueadores, relés de proteção, Disparadores,supressor de surto
G	Geradores, geração de energia elétrica	Geradores, conversores de frequência, baterias, fontes de alimentação, osciladores
H	Dispositivos de sinalização	Sinalizadores óticos e acústicos
K	Relés, contatores	Contatores, contatores auxiliares, relés temporizadores, pisca–pisca
L	Indutores	Reatores, bobinas de indução
M	Motores	
N	Amplificadores, reguladores	Equipamentos de comando de técnica analógica, amplificadores operacionais, amplificadores de inversão

LETRA	TIPO DO COMPONENTE	EXEMPLOS
P	Instrumentos indicadores e medidores	Instrumentos indicadores, contadores, registradores, relógios
Q	Disjuntores de manobra para circuitos de potência	Disjuntores, seccionadores
R	Resistores	Resistores variáveis, potenciômetros shunts, resistores série, resistores de partida, termistores
S	Dispositivos de comando	Botões de comando, chaves fim–de– curso, chaves pendulares, comutadores, seletores, botões, comutadores
T	Transformadores	Transformadores de potencial, transformadores de corrente
U	Moduladores, conversores	Conversores de freqüência, demoduladores, conversores estáticos de freqüência, codificadores transdutores telegráficos
V	Válvulas, semicondutores	Válvulas eletrônicas, válvulas de descarga em gás, diodos, transistores, tiristores
W	Condutores, condutores coaxiais, guias de onda	Fios, cabos, barramentos, cabos de conexões, dipolos, antenas parabólicas, guias de onda
X	Conectores, pinos, tomadas	Pinos (plugs), tomadas, inclusive especiais, pontas de prova, conectores em barra (aperto ou solda)
Y	Dispositivos mecânicos acionados eletricamente	Freios, válvulas pneumáticas, acoplamentos
Z	Equalizadores, filtros. limitadores	Reguladores dinâmicos, filtros de cristal, rede de compensação de cabos

APARELHOS POR LETRA

SEM ESCALA

ESTE DESENHO É PROPRIEDADE DA COMPANHIA ESPIRITO SANTENSE DE SANEAMENTO – CESAN E NÃO PODE SER COPIADO SEM SUA AUTORIZAÇÃO.

NÚMEROS	TÍTULOS
PRINCIPAIS DESENHOS DE REFERÊNCIA	

Nº	LOCAL	DISCRIMINAÇÃO	DES.	DIV.	GER.	DATA
REVISÃO						

CANCELA E SUBSTITUI O DESENHO NÚMERO:

CANCELADO E SUBSTITUÍDO PELO DESENHO NÚMERO:

CENTRO DE DOCUMENTAÇÃO

RECEBIDO: / /

Nº DOC.: ASS.:

APROVAÇÃO CESAN:

ASS.: MATR.:

UNID.: DATA: / /

ESTA APROVAÇÃO NÃO ISENTA A CONTRATADA DE SUAS RESPONSABILIDADES LEGAIS.

EMITENTE:

ENGESOLO ENGENHARIA LTDA.
Rua Ambrósio, 4.210- Bairro São Francisco
Tel.: (31) 2522.4282 - Fax: (31) 2522.4309
Belo Horizonte - MG - CEP: 31.255-010

PROJETADO:	COORDENADOR:
ANDRE STAVRAKAS	JOÃO JOSÉ FIGUEIREDO DE OLIVEIRA
CREA: 027955/D REGIÃO: ES	CREA: 11604/D REGIÃO: ES
DESENHO: FRANCO VALE	Nº DES. PROJETISTA: SA_PR064_15_DE_12_074_012_A
DATA: 10 / 11 /2017	

RESPONSÁVEL TÉCNICO: CARLOS LEANDRO STOLL VAZ

CREA: 050214/D REGIÃO: MG ART Nº 8201701129 19 DATA: 14/11/2017

EMISSÃO CESAN	DATAS
PROJETADO: ENGESOLO ENGENHARIA LTDA.	
CREA:	
DESENHADO: ENGESOLO ENGENHARIA LTDA.	
VERIFICADO: ENGº RENATO BERTOLDI SIMÕES	
DIVISÃO: ENGº CARINA DA ROSS REZENDE	
GERÊNCIA: ENGº NESTOR ALCIDES GORZA JUNIOR	

CESAN

MUNICÍPIO: VILA VALÉRIO | DISTRITO: – | BAIRRO: –

NOME DO EMPREENDIMENTO: MELHORIA DO SISTEMA DE ABASTECIMENTO DE ÁGUA DE VILA VALÉRIO

TÍTULO: CAPTAÇÃO DE ÁGUA BRUTA
PROJETO ELETRICO
DIAGRAMA TRIFILAR 2

ESCALA:	FOLHA:	Nº CESAN	REV:
INDICADA	12 / 19	A–101–000–20–6–XX–0012	00